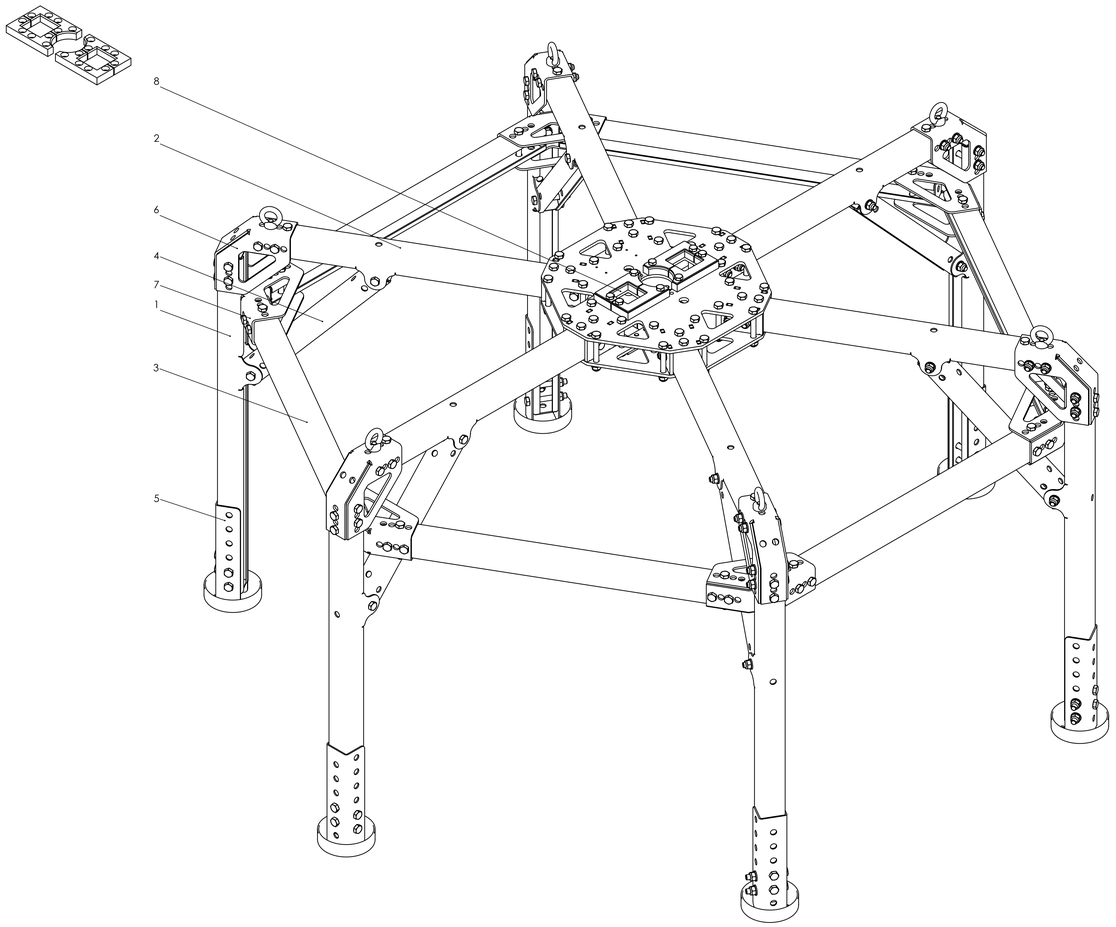

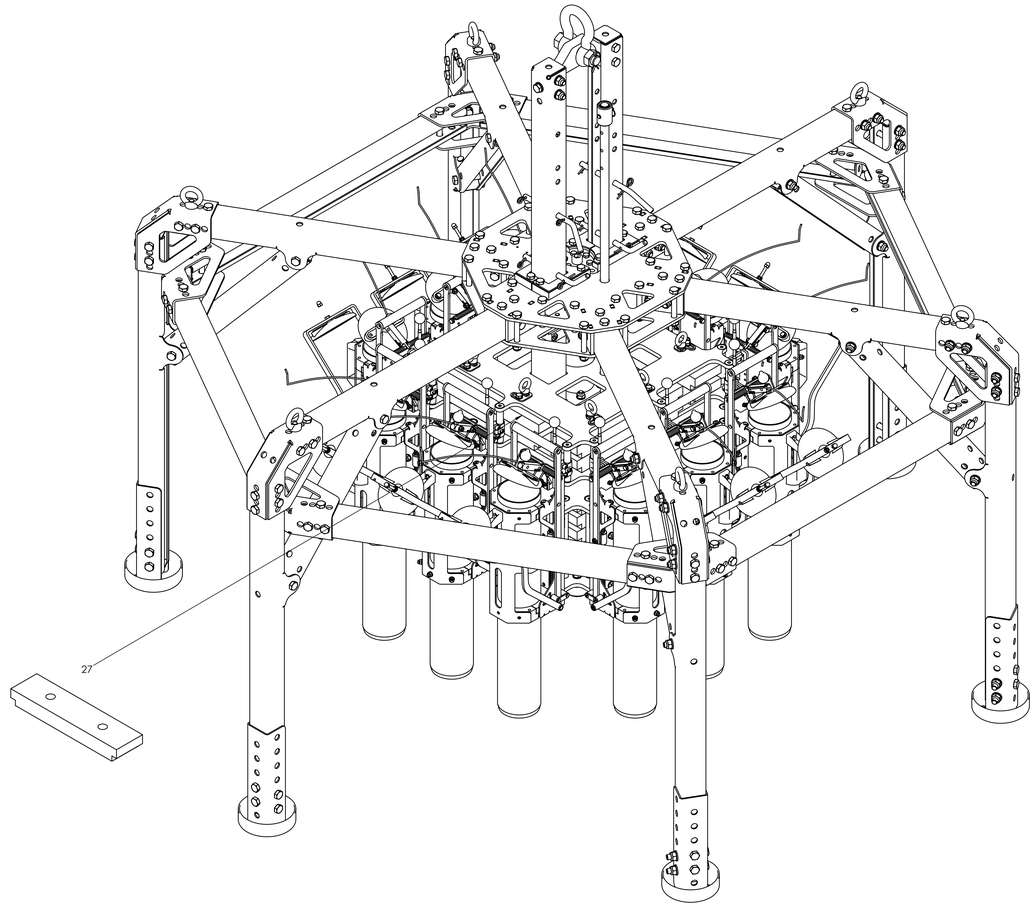

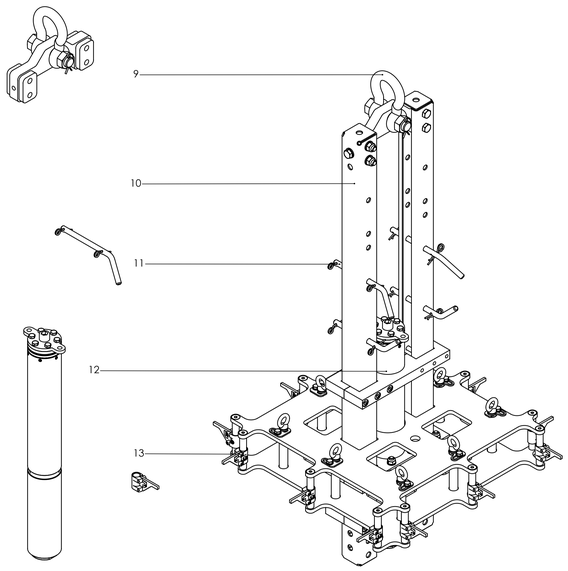

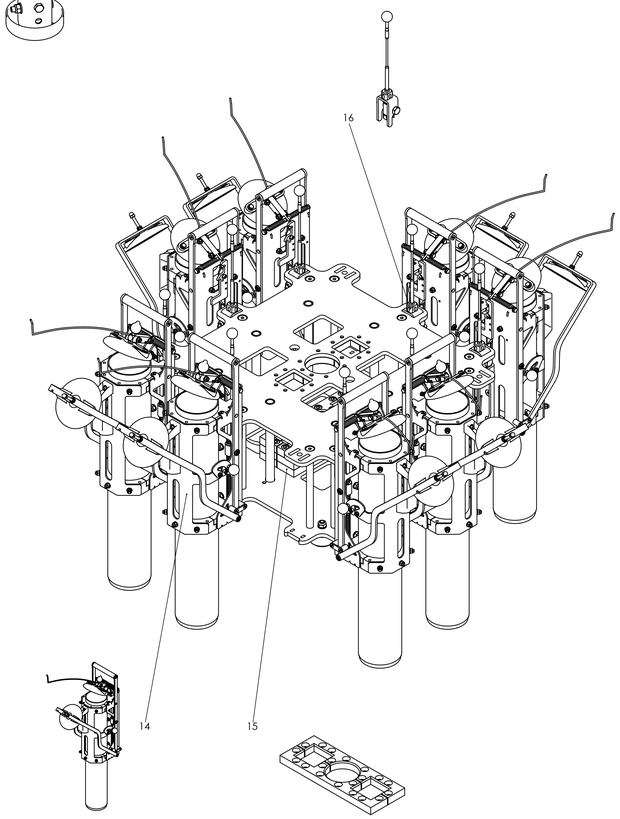

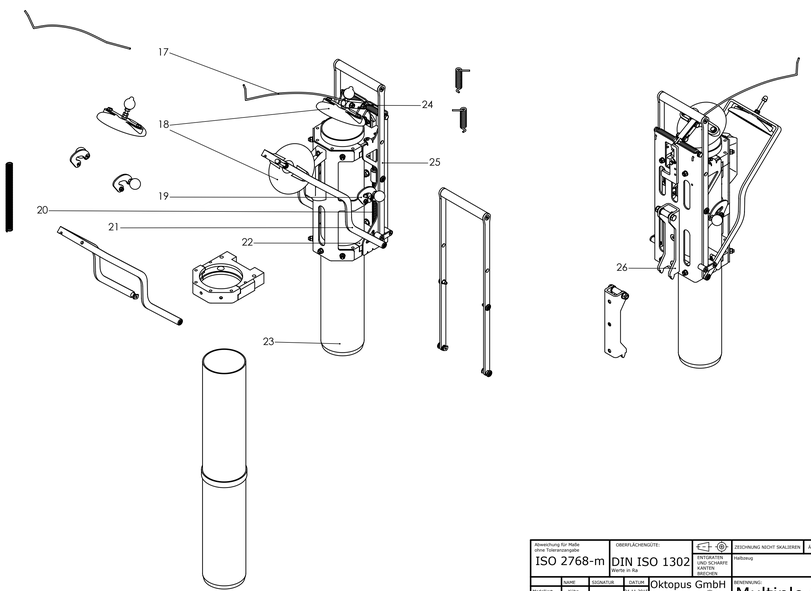

Abweichung für Maße ohne Toleranzangabe: ISO 2768-m			OBERFLÄCHENGÜTE: DIN ISO 1302 Reihe a Ra		ZEICHNUNG NICHT SKALIEREN / ÄNDERUNG
	NAME	SIGNATUR	DATUM	Oktopus GmbH Wrachtoofen 1-3 24148 Kiel	INTEGRIERTE ENTSCHÄRFE KANTEN ABGERUNDET
Gezeichnet	Kühn		24.11.2020		Halbzug
Geprüft	Kühn		15.05.2021		BENENNUNG: Multiple Corer 08-12er
GENEHMIGT					V16 - Spare parts
PRODUKTION				WERKSTOFF:	ZEICHNUNGSNR. 00-24.100.05
QUALITÄT					Model: 00-24.100.05.01 Gestell
					Zeichnung: 00-24.100.05 MC V16 Sparepartlist
					BLATT 1 VON 1
					MASSSTAB: 1:1